Gruppo di riempimento automatico

Art. 513 - 514

100% MADE IN ITALY

Utilizzo

Il gruppo di riempimento automatico Pintossi+C viene utilizzato negli impianti di riscaldamento a circuito chiuso per mantenere stabile la pressione interna ad un valore impostato, immettendo fluido nel circuito quando richiesto. La pressione del circuito chiuso infatti può calare a seguito del rilascio d'aria causato dai vari componenti installati, quali il separatore d'aria oppure le valvole di sfiato automatiche o manuali installate in vari punti dell'impianto o sui radiatori.

In suddette situazioni, il gruppo di riempimento si aziona automaticamente, fino al ripristino del valore di taratura. Al raggiungimento del livello preimpostato, leggibile dal manometro sull'art.513, il gruppo di riempimento si chiude automaticamente, evitando danni causati dalla sovrapressione.

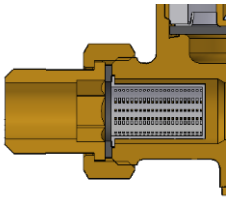

Il gruppo di riempimento è dotato di un **rubinetto di intercettazione** che viene azionato dal volantino posto nella parte inferiore della valvola.

Il meccanismo di funzionamento del gruppo di riempimento è protetto da un **filtro** in tecnopolimero in ingresso, per evitare che le impurità presenti in rete possano provocare malfunzionamenti. Per garantire il mantenimento della portata della valvola ed evitare ostruzione del passaggio, si consiglia di pulire il filtro periodicamente. Questa operazione può essere agevolata montando una valvola di intercettazione sulla tubazione di ingresso dell'acqua.

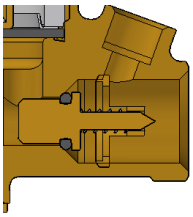

Inoltre per evitare situazioni indesiderate di ritorno dell'acqua dell'impianto nella rete di alimentazione è presente un **ritegno** in ottone.

Il diaframma interno della valvola è inoltre progettato con un'ampia superficie di contatto, così da garantire il valore impostato con precisione, in particolare quando si lavora con pressioni differenziali molto basse.

Gamma prodotti

Art. 513	½"	Con manometro
Art. 514	½"	Senza manometro

Caratteristiche tecniche

Fluidi:	Acqua
Max. temp. esercizio.:	100°C
Max. pressione esercizio:	10 bar
Campo di regolazione:	0,5 – 3bar
Scala del manometro (art. 562):	0 – 4bar
Taratura di fabbrica:	0bar

Materiali

Corpo:	Ottone CW617N
Otturatore:	Ottone CW614N
Dado e vitone:	Ottone CW617N
Filtro:	Polipropilene
Guarnizioni:	NBR
Cappuccio di protezione:	ABS

Dimensioni

ART.	Ø1	Ø2	A	B	C
513	1/2"	50	118	142	82
514	1/2"		118	142	

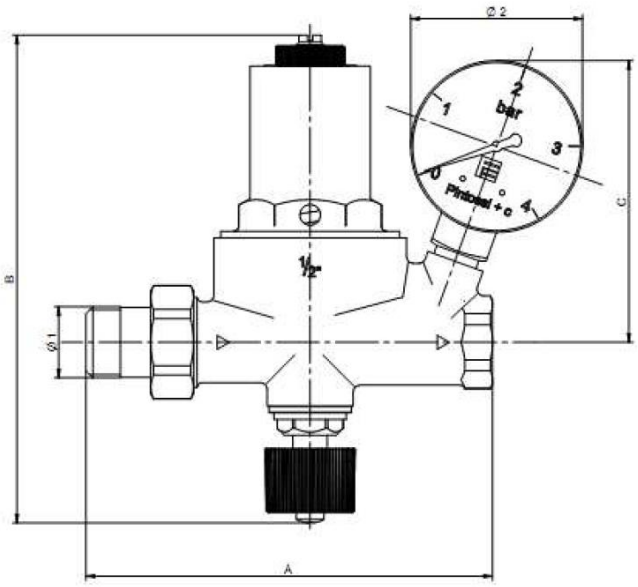

Regolazione della pressione

Il gruppo di riempimento è dotato di una vite di regolazione della pressione, posizionata sulla sommità del cappuccio.
Per effettuare la regolazione seguire i seguenti passi:

1. Allentare la ghiera di bloccaggio posta alla sommità dell'alimentatore;
2. Ruotare la vite posta sopra la ghiera di bloccaggio in senso orario per aumentare il valore della pressione nell'impianto e in senso antiorario per diminuirla; il controllo della pressione dell'impianto può avvenire attraverso il manometro;
3. Effettuata la regolazione bloccare la ghiera.

Prima di effettuare la taratura dell'impianto verificare che la pressione dell'acquedotto sia almeno di 0,3 bar superiore alla pressione che si desidera ottenere nell'impianto.

Installazione

Il gruppo di riempimento deve essere installato sul tubo di ritorno con il flusso nella direzione contrassegnata dalla freccia sul corpo della valvola.

Manutenzione

Per garantire il perfetto funzionamento del gruppo di riempimento e non dar luogo ad una diminuzione della portata o ad ostruzioni è importante che il filtro mantenga le condizioni filtranti originali. Pertanto è necessario eseguire delle periodiche operazioni di pulitura del filtro interno. La pulizia del filtro può essere facilitata attraverso l'installazione di una valvola a monte del gruppo per la chiusura del flusso.

Caratteristiche del fluido

La Norma di riferimento per il trattamento del fluido convettore nei sistemi di riscaldamento è la Uni 8065:2019 che regola i parametri che devono essere osservati per evitare fenomeni di corrosione e formazione di calcare.
Al fine di concedere la garanzia su un prodotto, le caratteristiche del fluido devono ottemperare alla regolamentazione nel paese di riferimento o per lo meno essere non inferiori a quelle prescritte dalla suddetta Norma UNI 8065:2019.
In particolare gli standard minimi necessari, ma non sufficiente che devono essere soddisfatti sono i seguenti:

Aspetto del fluido:	Limpido
PH:	Compreso tra 7 e 8
Ferro (FE):	< 0,5 mg/kg (< 0,1 mg/kg per il vapore)
Rame (CU):	< 0,1 mg/kg (< 0,05 mg/kg per il vapore)
Antigelo:	Glicole propilenico
Condizionante:	Come da prescrizioni del produttore

In ogni caso quando vengono utilizzati liquidi antigelo e soluzioni condizionanti, è richiesto il controllo e la verifica della compatibilità tra queste sostanze e i materiali di costruzione indicati dalle schede tecniche Pintossi+C.